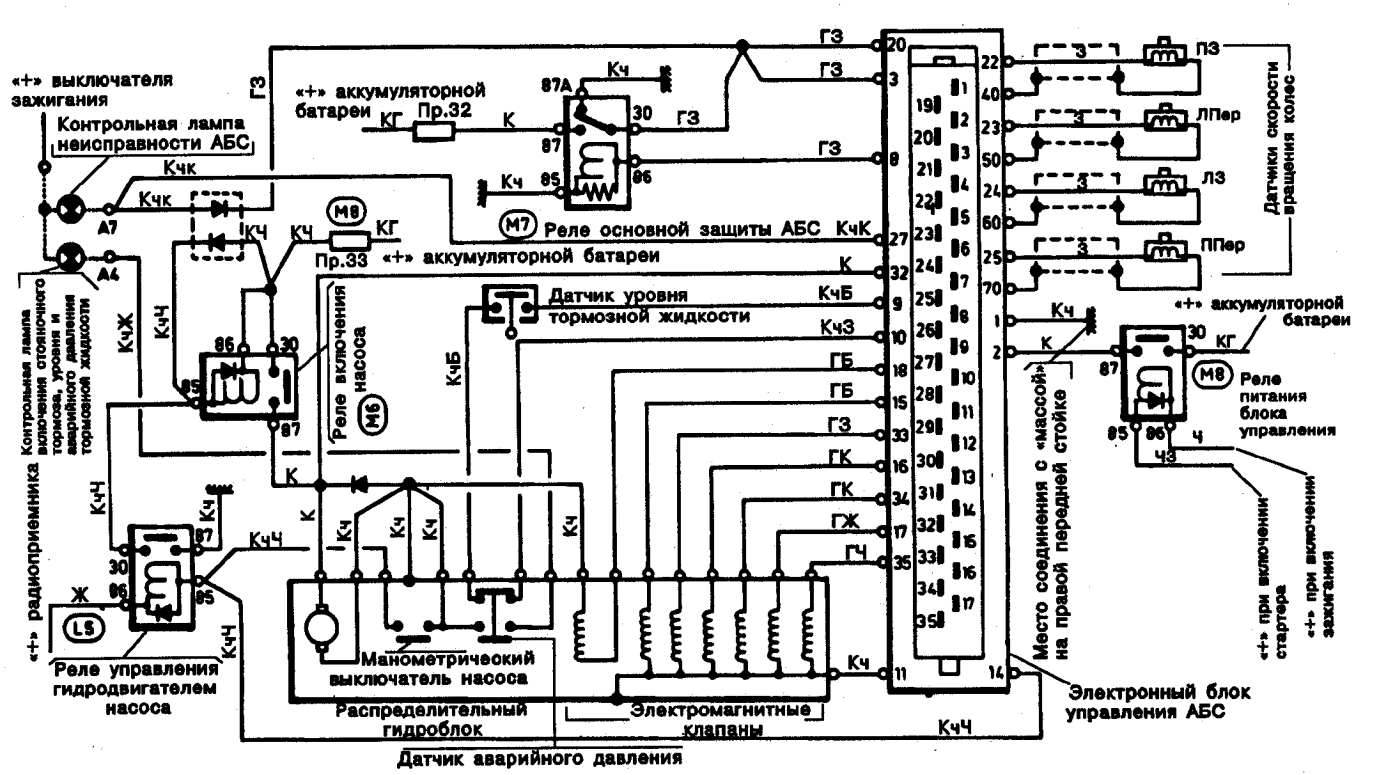

Схема соединений АБС